Université numérique
Paris Ile-de-France

SERVICES NUMERIQUES
MUTUALISES

Un projet de service numérique mutualisé
porté par l'**Université Paris 1 Panthéon-Sorbonne**
avec le concours financier de la Mairie de Paris

SMS-U

Le service d'envoi de messages SMS
des universités membres de l'Université Numérique Paris Île-de-France

Le téléphone mobile est le terminal universel d'aujourd'hui et nul doute que le *sms*[1] est certainement l'un des réflexes le plus communément partagé chez les jeunes adultes !

Les établissements de l'Université numérique Paris Ile-de-France pensent que ce mode de communication, simple, rapide, complémentaire du téléphone et du courriel, peut contribuer à améliorer la qualité des relations entre l'administration universitaires et ses bénéficiaires.

« SMS-U », service numérique mutualisé d'envoi de messages sms, a donc été imaginé pour répondre à différents besoins de communication, par exemples : demander à un étudiant de contacter sa scolarité de toute urgence, prévenir un groupe d'étudiants d'un changement d'emploi du temps de dernière minute, diffuser une information importante à plusieurs centaines d'étudiants.

Des fonctionnalités pour les usagers et des outils pour faciliter la gestion des envois et l'administration du service

« SMS-U » s'intègre au portail de services numériques *ESUP-Portail*[2] et s'interface avec les annuaires des établissements d'enseignement supérieur[3].

Les utilisateurs du portail peuvent (selon leur habilitation) :
- adhérer au service d'information par sms (réception des messages) ;
- envoyer des sms (aux utilisateurs connus de l'annuaire, à des numéros libres) ;
- envoyer des sms à des groupes d'utilisateurs de l'annuaire ;
- compléter un sms par l'envoi d'un message électronique ;
- approuver des demandes d'envoi (activable sur les envois en nombre) ;
- suivre l'état en temps réel des demandes d'envoi.

Les utilisateurs gestionnaires du service peuvent :
- définir des quotas d'envoi à différents niveaux (utilisateur, groupe, comptes d'imputation, applications clientes) ;
- éditer des relevés d'envoi et des rapports consolidés personnalisés (par établissement, période et compte d'imputation) ;
- autoriser et paramétrer des applications clientes.

---

[1] SMS ou *message SMS* : en anglais « Short Message Service », service proposé par la téléphonie mobile pour transmettre de courts messages textuels.
[2] Portails de services numériques « ESUP-Portail » : http://www.esup-portail.org
[3] Annuaires LDAP répondant aux recommandations « SUPANN » : http://www.cru.fr/documentation/supann/

Un projet mutualisé

Le projet « SMS-U » a été mené dans le cadre de l'Université numérique Paris Île-de-France (UNPIdF). Sous la thématique « Information en temps réel », il s'inscrit dans le cadre d'un programme de développement de 7 services numériques qui reçoit le concours financier de la Mairie de Paris.

Porteur du projet, l'Université Paris 1 Panthéon-Sorbonne a eu la responsabilité de conduire les différentes étapes de sa mise en place : définition des besoins, spécifications, développement, et déploiement expérimental au sein des établissements de l'UNPIdF.

L'Université Paris 1 a fait le choix de confier les spécifications fonctionnelles détaillées et le développement de l'application à un prestataire en exigeant :

- le respect du cadre technique ESUP-Portail ;
- l'adoption du framework esup-commons ;
- une interface d'envoi de SMS mutualisable entre plusieurs applications et entre plusieurs établissements ;
- une architecture permettant un faible couplage vis-à-vis des opérateurs télécom (ou « broker », fournisseur de service d'envoi de messages sms) ;

avec l'objectif de mener à bien la phase de réalisation en moins de six mois.

Une architecture modulaire et partageable

Le service SMS-U repose sur quatre composants. Il a été conçu de façon modulaire pour permettre à plusieurs établissements de partager une infrastructure d'envoi commune.

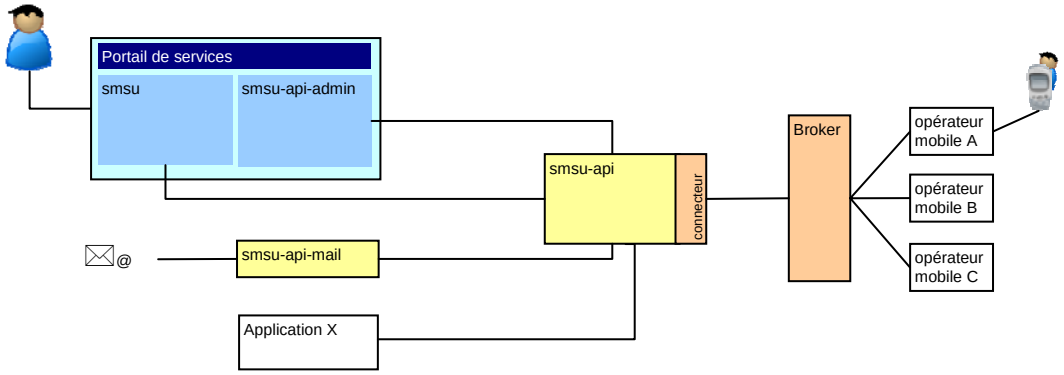

L'API ***smsu-api*** reçoit les ordres d'envoi des applications clientes puis les retransmet au broker via son connecteur. Elle tient à jour le journal des acheminements et fournit les données de suivi nécessaire à l'édition des relevés d'envoi. L'API est conçue pour être utilisée par plusieurs établissements.

Le portlet ***smsu*** permet aux utilisateurs du portail d'adhérer au service (en réception), de rédiger des demandes d'envoi de sms et de suivre leur état d'acheminement. Ce portlet fait appel à l'annuaire LDAP et au gestionnaire de groupes esup.

Le portlet ***smsu-api-admin*** est l'interface d'administration de l'API.

L'application ***smsu-api-mail*** est une passerelle « mail2sms ». Elle permet d'adresser des demandes d'envoi de sms par courriel.

Les composants du service SMS-U communiquent via des interfaces Web Services. Toute application disposant ou en capacité de disposer d'une interface ou d'un connecteur approprié peut donc bénéficier du service d'envoi de messages SMS.

Les différentes étapes du projet

- Définition des besoins et spécifications générales : décembre 2008 – février 2009
- Préparation et lancement de la consultation : mars 2009 – avril 2009
- Notification du marché : mai 2009
- Spécifications fonctionnelles, développements : juin 2009 – septembre 2009
- Recette de l'application : septembre 2009 – octobre 2009
- Déploiement expérimental, Vérification de Service Régulier : novembre 2009 – janvier 2010
- Déploiement : année 2010

Une première livraison de l'application a été remise par le prestataire début septembre 2009. Une version corrigée a été livrée fin octobre.

Déploiement expérimental fin 2009

Le Service SMS-U devrait être disponible mi-novembre dans le cadre d'un appel à établissements volontaires pour une expérimentation. Les établissements candidats bénéficieront d'un volume de sms pour réaliser les premiers usages tests. L'objectif de la phase expérimentale est de valider le bon fonctionnement du service, notamment sa résistance à la charge lors des envois à grande diffusion (de plusieurs centaines à plusieurs milliers de destinataires).

Où se procurer l'application

L'application, sa documentation et l'actualité du projet SMS-U sont/seront en ligne sur :
http://sourcesup.cru.fr/projects/esup-smsu

Contacts

Université Paris 1 Panthéon-Sorbonne

Benoît Roques (chef de projet)
Abdouroihamane Anli (responsable technique)

Coordination UNPIdF

coordination@unpidf.fr